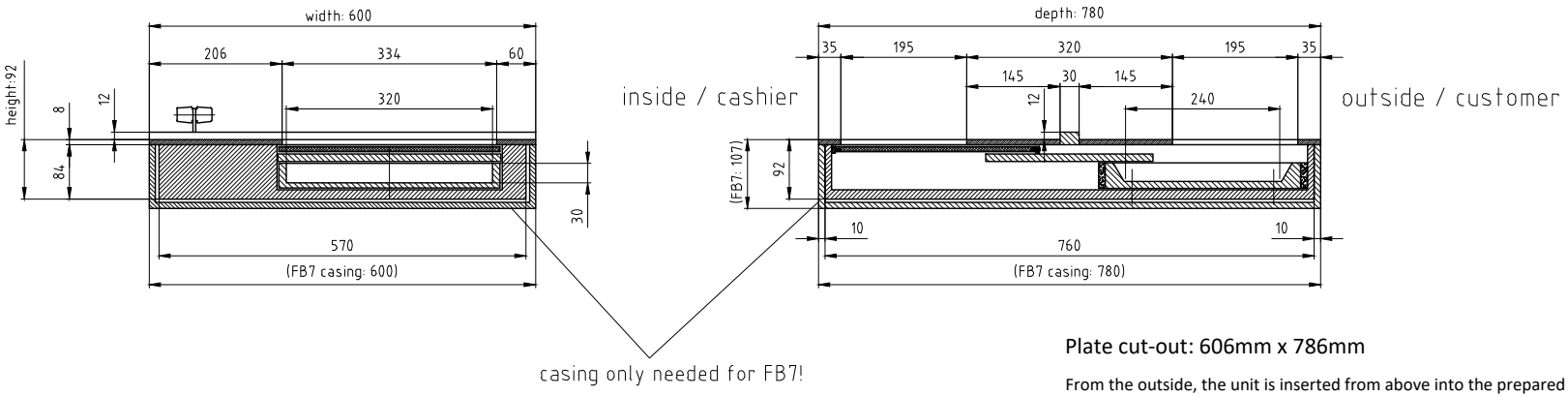

Plate cut-out: 606mm x 786mm

From the outside, the unit is inserted from above into the prepared cut-out or inserted from the cashier-side.
The tray is manually driven.

This unit has been manufactured with the greatest care.
However, after many years of use, repair works may become necessary.

For demounting, it should therefore be easy to pull out the device to cashier-side.

Subject to technical change.

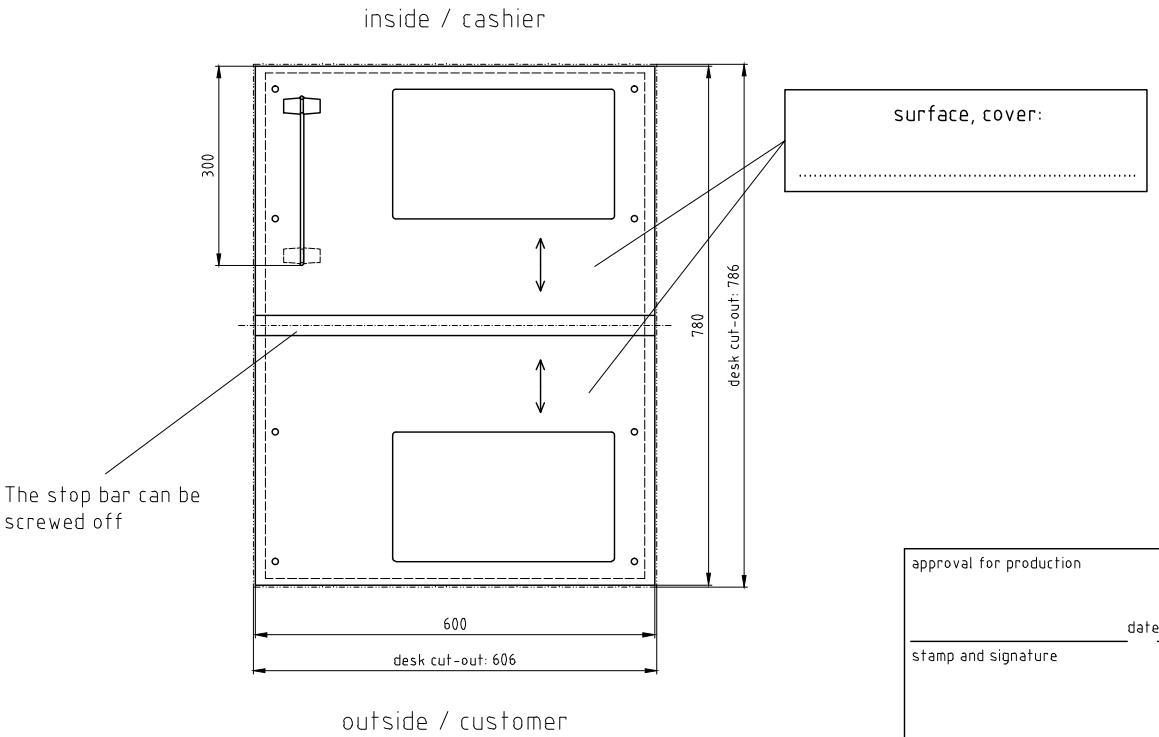

Transfer Tray P7036 - execution:

FB4,	RAL ... laquered	item number:	101962
FB4,	stainless steel brushed	item number:	100492
FB4,	stainless steel linen structure	item number:	118858
FB6,	RAL ... laquered	item number:	113248
FB6,	stainless steel brushed	item number:	103316
FB6,	stainless steel linen structure	item number:	108231
FB7,	RAL ... laquered	item number:	117103
FB7,	stainless steel brushed	item number:	103317
FB7,	stainless steel linen structure	item number:	------

approval for production

date:

stamp and signature

Allgemeintoleranzen DIN ISO 2768-1m
Tolerierung DIN ISO 8015

	über 6 bis 30	über 30 bis 100	über 100 bis 300	über 300 bis 1000	über 1000 bis 2000
±0,1	±0,2	±0,3	±0,3	±0,5	±1,2

für Geradheit und Ebenheit ISO 2768 Toleranzklasse K

±0,05	±0,1	±0,2	±0,4	±0,6	±0,8

für Rechtwinkligkeit ISO 2768 Toleranzklasse K

0,1	0,3	0,4	0,6	0,8	1

Das Urheberrecht an dieser Zeichnung und sämtlicher Beilagen verbleibt bei uns. Sie sind dem Empfänger nur zum persönlichen Gebrauch anvertraut. Ohne unsere schriftliche Genehmigung dürfen sie nicht vervielfältigt, nicht dritten Personen allgemeinst oder zugänglich gemacht werden. Widerrechtliche Benutzung durch den Empfänger oder Dritte hat zivil- und strafrechtliche Folgen.

SITEC
SITEC GMBH
SICHERHEITSEINRICHTUNGEN
JOHANN-GEORG-HERZOG-STR. 19
D-96369 Weissenbrunn
TELEFON : 09261/60750
TELEFAX : 09261/607510

Auftrag: P7036
Projekt-Nr.: P7036
Kunde:
Werkstoff:
Wenn ohne Angabe:
Kanten: Grattrei R-0,2
Oberfläche: DIN ISO 1302 Reihe2 Rz 50

Vers.	Änderung		Datum	Name
2	Textanpassung		08.03.21	Gl.
1	Zeichn. struktur; Textanpassung		18.01.21	Gl.

Erstellt	Glaser	12.12.2008	Masstab: 1:5	Format: A2
Geändert	Glaser	08.03.2021	Zeichnungsnummer: 7.7036.00	Index: 2
Geprüft				
	Name	Datum		

Benennung: **P7036 customer´s drawing**
Transfer Tray P7036

Artikel-Nr.: auf Zg.

Dosname: X:P7036\7_7036_00_2_2.DWG

Ursprung: