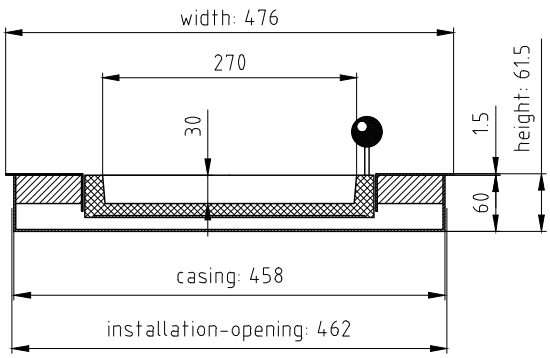

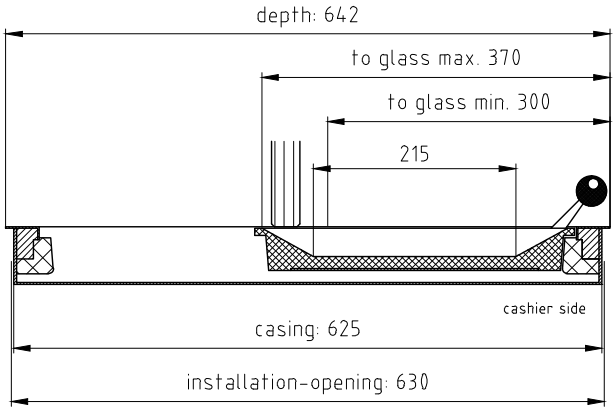

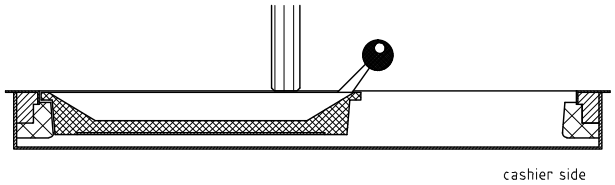

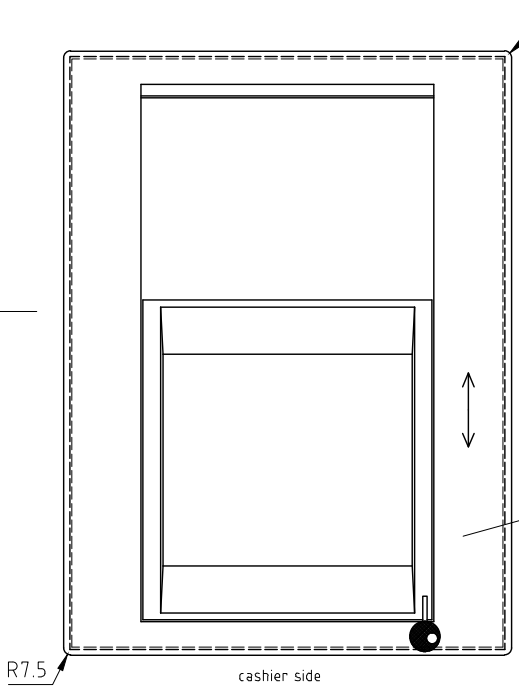

From the outside, the unit is inserted from above into
the prepared cut-out
or inserted from the cashier side.
The tray is mechanically driven.

To avoid excessive loading of the cover frame,
the transfer tray must be supported by a steel tube
substructure or something similar
(to be provided by the customer).

This unit has been manufactured with greatest care.
However, after many years of use, repair works may become necessary.
For demounting, it should therefore be easy to pull out
the device to cashier side.

Subject to technical change.

surface:

.....

Transfer Tray P7020 - execution:

RAL ... lacquered item number: 100596
stainless steel brushed item number: 101379

approval for production

date:

stamp and signature

Allgemeintoleranzen DIN ISO 2768-1m
Tolerierung DIN ISO 8015

	über 6 bis 30	über 30 bis 100	über 100 bis 300	über 300 bis 1000	über 1000 bis 2000
bis 6	±0,1	±0,2	±0,3	±0,3	±0,5	±1,2
für Geradheit und Ebenheit ISO 2768 Toleranzklasse K					
±0,05	±0,1	±0,2	±0,4	±0,6	±0,8
für Rechtwinkligkeit ISO 2768 Toleranzklasse K					
0,1	0,3	0,4	0,6	0,8	1

Das Urheberrecht an dieser Zeichnung und sämtlicher Belagen verbleibt bei uns. Sie sind den Empfänger nur zum persönlichen Gebrauch anvertraut. Ohne unsere schriftliche Genehmigung dürfen sie nicht vervielfältigt, nicht dritten Personen mitgeteilt oder zugänglich gemacht werden. Widerrechtliche Benutzung durch den Empfänger oder Dritte hat zivil- und strafrechtliche Folgen.

SITEC
SITEC GMBH
SICHERHEITSEINRICHTUNGEN
JOHANN-GEORG-HERZOG-STR. 19
D-96369 Weissenbrunn
TELEFON : 09261/60750
TELEFAX : 09261/607510

Auftrag: P7020
Projekt-Nr.: P7020
Kunde:

Werkstoff:

Wenn ohne Angabe:
Kanten: Gratfrei R-0,2
Oberfläche: DIN ISO 1302 Reihe2 Rz 50

Vers.	Änderung		Datum	Name
1	Textanpassung		05.03.21	Gl.

	Name	Datum
Erstellt	Glaser	21.11.2008
Geändert	Glaser	05.03.2021
Geprüft		

Masstab: 1:5 Format: A3
Zeichnungsnummer: 7.7020.00 Index: 1

Benennung: P7020 customer´s drawing
Transfer Tray P7020

Artikel-Nr.: auf Zg.

Dosname: X:P7020\7_7020_00_1_2.DWG Ursprung: .