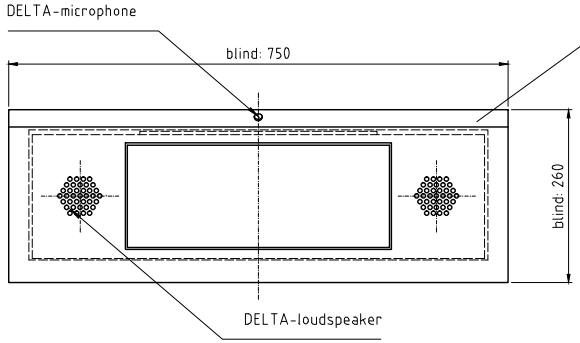

surface, blind:

.....

.....

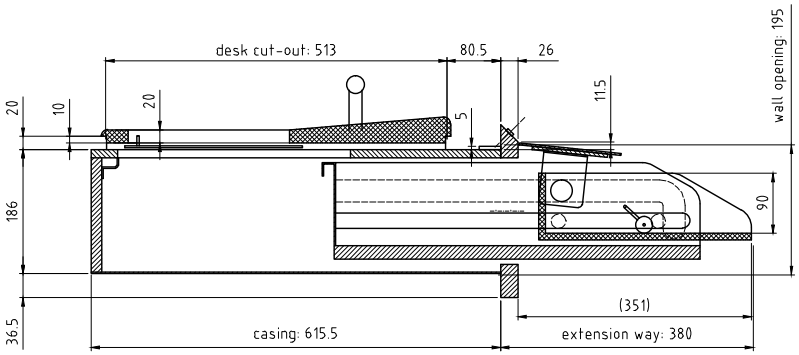

surface, cover:

.....

.....

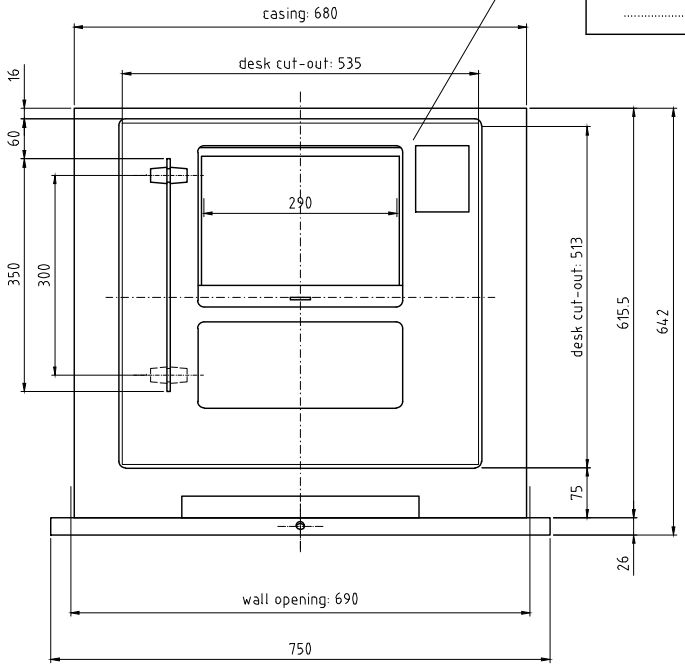

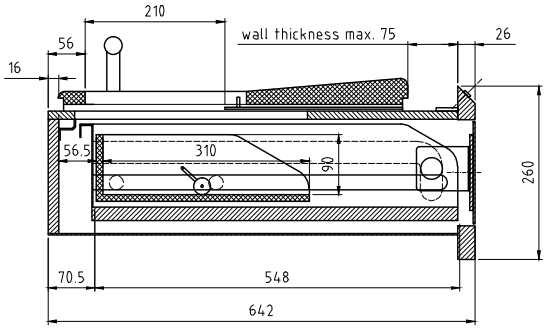

Front-opening Counter P7090 with delta

item number: 153967

approval for production

date:

stamp and signature

Allgemeintoleranzen DIN ISO 2768.-1m
Tolerierung DIN ISO 8015

	über 6 bis 30	über 30 bis 100	über 100 bis 300	über 300 bis 1000	über 1000 bis 2000
bis 6	±0,1	±0,2	±0,3	±0,3	±0,5	±1,2

Für Geradheit und Ebenheit ISO 2768 Toleranzklasse K

±0,05	±0,1	±0,2	±0,4	±0,6	±0,8

Für Rechtwinkligkeit ISO 2768 Toleranzklasse K

0,1	0,3	0,4	0,6	0,8	1

Das Urheberrecht an dieser Zeichnung und sämtlicher Beilagen verbleibt bei uns. Sie sind dem Empfänger nur zum persönlichen Gebrauch anvertraut. Ohne unsere schriftliche Genehmigung dürfen sie nicht vervielfältigt, nicht dritten Personen mitgeteilt oder zugänglich gemacht werden. Widerrechtliche Benutzung durch den Empfänger oder Dritte hat zivil- und strafrechtliche Folgen.

SITEC
SITEC GMBH
SICHERHEITSEINRICHTUNGEN
JOHANN-GEORG-HERZOG-STR. 19
D-96369 Weissenbrunn
TELEFON : 09261/60750
TELEFAX : 09261/607510

Auftrag: P7090
Projekt-Nr.: P7090
Kunde:
Werkstoff:
Wenn ohne Angabe:
Kantm: Graffrei 0-4,0
Oberfläche: DIN ISO 1302 Reihe2 Rz 50

Vers.	Änderung	Datum	Name
4	Änderung Wanddiffnung	21.01.21	Gl.
3	Ausführung Blende schräg ab 10_2013	01.10.13	Na.
2	Ausführung Delta 2.0	29.04.13	Na.
1	Blendenkonstruktion geändert	02.05.07	Gl.

	Name	Datum
Erstellt	Glaser	17.12.2008
Geändert	Glaser	16.03.2021
Geprüft		

Maßstab: 1:5
Format: A2
Zeichnungsnummer: 7.7090.00
Index: 4

Benennung: P7090 customer´s drawing with delta
Front-opening Counter P7090 with delta

Artikel-Nr.: 153967

Dosname: X:P7090\7_7090_00_4_2.DWG
Ursprung: