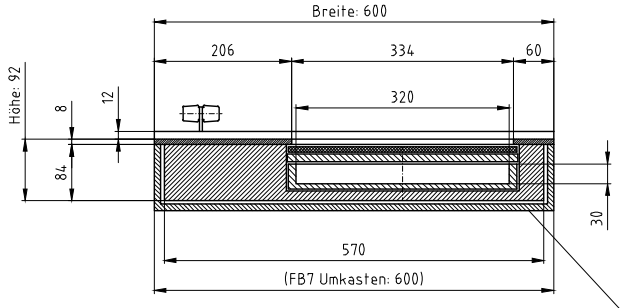

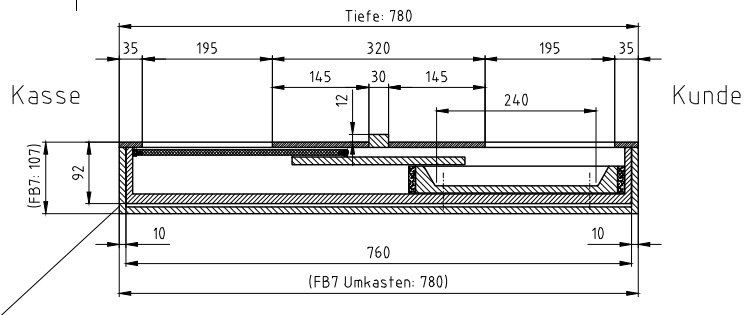

der Umkasten wird nur bei FB7 benötigt!

PLATTENAUSSCHNITT: 606 mm x 786 mm

DIE SCHIEBEMULDE WIRD VON OBEN IN DEN VORBEREITETEN AUSSCHNITT EINGESETZT
ODER VON DER KASSENSEITE EINGESCHOBEN.
DER ANTRIEB ERFOLGT MANUELL.

DIESES GERÄT WIRD MIT GRÖSSTER SORGFALT HERGESTELLT.
TROTZDEM KÖNNEN NACH LANGER LAUFZEIT REPERATUREN ERFORDERLICH WERDEN.
ZUM AUSBAU SOLLTE DESHALB DIE DEMONTAGE DES DARÜBERSTEHENDEN
GLASES PROBLEMLOS MÖGLICH SEIN, BZW.
DAS GERÄT ZUR BEAMTENSEITE HERAUSGEZOGEN WERDEN KÖNNEN.

ÄNDERUNGEN VORBEHALTEN.

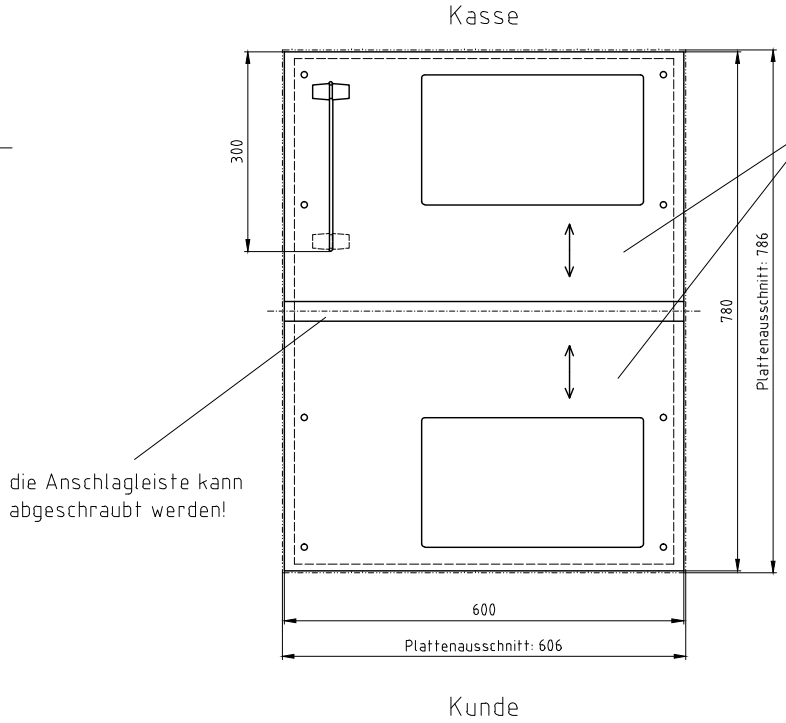

Oberfläche, Abdeckung:

.....

die Anschlagleiste kann
abgeschraubt werden!

Schiebemulde P7036 - Ausführungen:

FB4,	RAL ... lackiert	Art. Nr.:	101962
FB4,	Edelstahl gebürstet	Art. Nr.:	100492
FB4,	Edelstahl Leinenstruktur	Art. Nr.:	118858
FB6,	RAL ... lackiert	Art. Nr.:	113248
FB6,	Edelstahl gebürstet	Art. Nr.:	103316
FB6,	Edelstahl Leinenstruktur	Art. Nr.:	108231
FB7,	RAL ... lackiert	Art. Nr.:	117103
FB7,	Edelstahl gebürstet	Art. Nr.:	103317
FB7,	Edelstahl Leinenstruktur	Art. Nr.:	------

Freigabe zur Fertigung

_____ den _____

Stempel und Unterschrift

Allgemeintoleranzen DIN ISO 2768.-1m
Tolerierung DIN ISO 8015

	6 bis 30	über 30 bis 100	über 100 bis 300	über 300 bis 1000	über 1000 bis 2000
bis 6	±0,1	±0,2	±0,3	±0,3	±0,5	±1,2

für Geradheit und Ebenheit ISO 2768 Toleranzklasse K

±0,05	±0,1	±0,2	±0,4	±0,6	±0,8

für Rechtwinkligkeit ISO 2768 Toleranzklasse K

0,1	0,3	0,4	0,6	0,8	1

Das Urheberrecht an dieser Zeichnung und sämtlicher Beilagen verbleibt bei uns. Sie sind dem Empfänger nur zum persönlichen Gebrauch anvertraut. Ohne unsere schriftliche Genehmigung dürfen sie nicht vervielfältigt, nicht direkt Personen mitgeteilt oder zugänglich gemacht werden. Widerrechtliche Benutzung durch den Empfänger oder Dritte hat zivil- und strafrechtliche Folgen.

SITEC
SITEC GMBH
SICHERHEITSEINRICHTUNGEN
JOHANN-GEORG-HERZOG-STR. 19
D-96369 Weissenbrunn
TELEFON : 09261/60750
TELEFAX : 09261/607510

Auftrag: P7036
Projekt-Nr.: P7036
Kunde:
Werkstoff:
Wenn ohne Angabe:
Kantten: Grat frei 0,-4,2
Oberfläche: DIN ISO 1302 Reihe2 Rz 50

Vers.	Änderung	Datum	Name
2	Textanpassung	08.03.21	Gl.
1	Zeichn. struktur; Textanpassung	18.01.21	Gl.

Erstellt:	GERD SCHUTZ	17.10.1994	
Geändert:	Glaser	08.03.2021	
Geprüft:			
	Name	Datum	

Maßstab: 1:5 Format: A2
Zeichnungsnummer: 7.7036.00 Index: 2

Benennung: **P7036 Kundenzeichnung**
Schiebemulde P7036

Artikel-Nr.: auf Zg.

Dosname: X:P7036\7_7036_00_2_1.DWG Ursprung: