Vue côté client

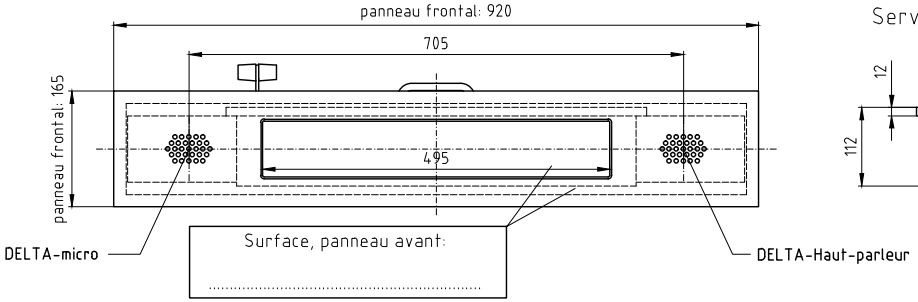

Vue du côté

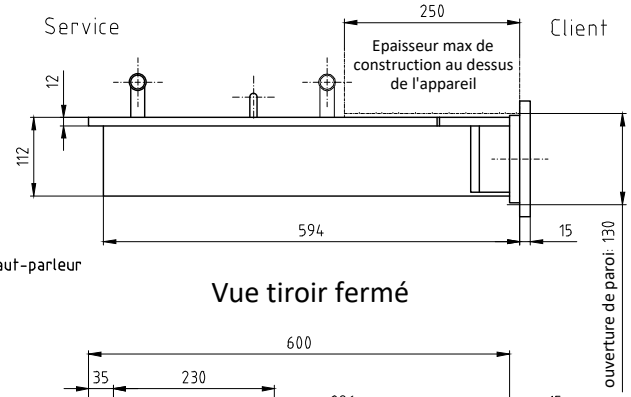

Vue côté service

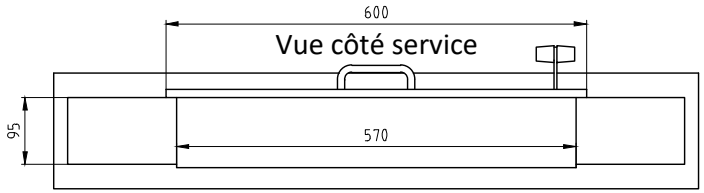

Vue tiroir fermé

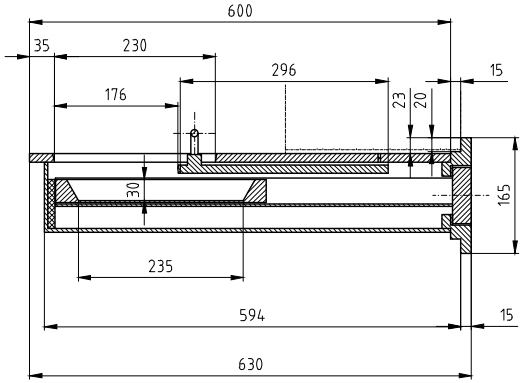

Du côté client, on insère le produit dans l'ouverture préparée. Si l'épaisseur du paroi (moins que 500mm) est trop petite, il faudra supporter l'appareil au côté intérieur.

Il faut à une tierce partie de revêtir le boîtier au côté intérieur.

Entraînement manuel.

Quoiqu'on fabrique l'appareil avec le plus grand soin, après de l'utilisation prolongée, c'est possible qu'il faille des réparations. Par conséquence, il est important de pouvoir extraire l'appareil du côté client.

Sous réserve de modifications.

Guichet de façade P7097 avec système d'interphone		
FB4, RAL ... laqué	numéro d'article:	155860
FB4, Acier inoxydable	numéro d'article:	133345
FB6, RAL ... laqué	numéro d'article:	156154
FB6, Acier inoxydable	numéro d'article:	132899

Poste principal de l'interphone, disponible en versions sur table ou encastré. Veuillez consulter la brochure commerciale.

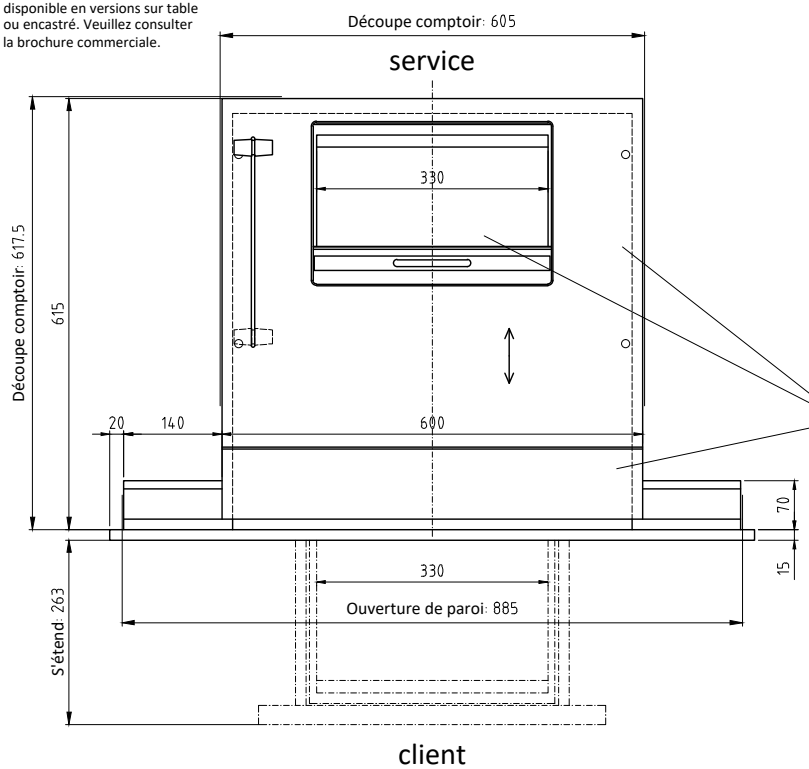

Vue tiroir ouvert

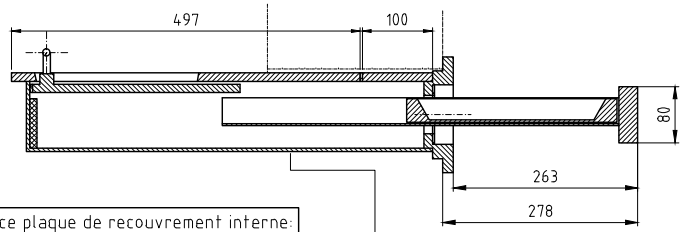

Surface plaque de recouvrement interne:

Le guichet doit être supporté en interne.

Autorisation fabrication

Date

Cachet et soussigné

Allgemeintoleranzen DIN ISO 2768-1m
Tolerierung DIN ISO 8015

	über 6 bis 6	über 6 bis 30	über 30 bis 100	über 100 bis 300	über 300 bis 1000	über 1000 bis 2000
	±0,1	±0,2	±0,3	±0,3	±0,5	±1,2
für Geradheit und Ebenheit ISO 2768 Toleranzklasse K						
	±0,05	±0,1	±0,2	±0,4	±0,6	±0,8
für Rechtwinkligkeit ISO 2768 Toleranzklasse K						
	0,1	0,3	0,4	0,6	0,8	1

Das Urheberrecht an dieser Zeichnung und sämtlicher Belagen verbleibt bei uns. Sie sind dem Empfänger nur zum persönlichen Gebrauch anvertraut. Ohne unsere schriftliche Genehmigung dürfen sie nicht vervielfältigt, nicht dritten Personen mitgeteilt oder zugänglich gemacht werden. Widerrechtliche Benutzung durch den Empfänger oder Dritte bei zivil- und strafrechtliche Folgen.

SITEC
SITEC GMBH
SICHERHEITSEINRICHTUNGEN
JOHANN-GEORG-HEKKOS-STR. 19
D-96369 Weissenbrunn
TELEFON : 09261/60750
TELEFAX : 09261/607510

Auftrag: P7097
Projekt-Nr.: P7097
Kunde:
Werkstoff:
Wenn ohne Angabe: Kanten Grattrei R-0,2 Oberfläche: DIN ISO 1302 Reihe2 Rz 50

Vers.	Änderung	Datum	Name
4	Textanpassung	21.07.20	Gl.
3	Delta 2.0	21.08.13	Na.
2	DELTA integriert	05.02.01	Gl.
1	PKI-Teile gelöscht	23.11.00	Sc.

	Name	Datum
Erstellt	Glaser	21.11.2018
Geändert	Glaser	22.07.2020
Geprüft		

Maßstab: 1:5 Format: A2
Zeichnungsnummer: 7.7097.01 Index: 4

Benennung: P7097 Dessin de client avec syst.d interphone
Guichet de façade P7097 avec syst.d interphone

Artikel-Nr.: auf Zg.

Dosname: X:\P7097\7_7097_01_4_3.DWG
Ursprung: