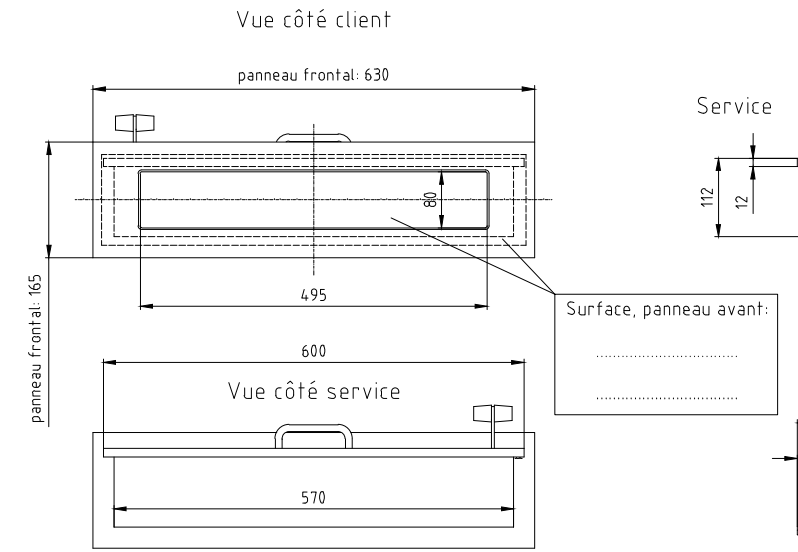

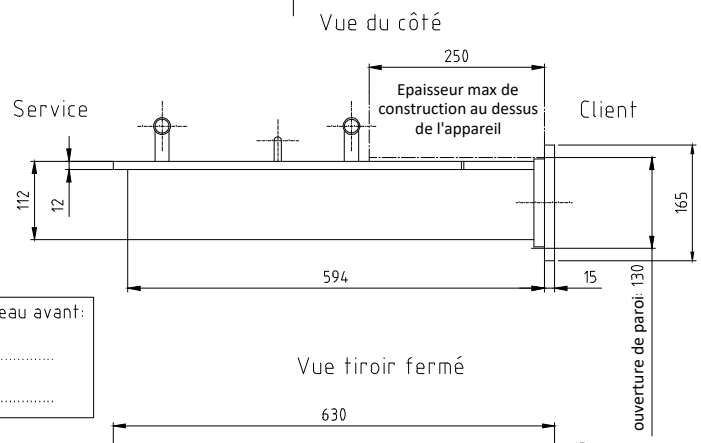

Du côté client, on insère le produit dans l'ouverture préparée. Si l'épaisseur du paroi (moins que 500mm) est trop petite, il faudra supporter l'appareil au côté intérieur.

Il faut à une tierce partie de revêtir le boîtier au côté intérieur.

Entraînement manuel.

Quoiqu'on fabrique l'appareil avec le plus grand soin, après de l'utilisation prolongée, c'est possible qu'il faille des réparations. Par conséquence, il est important de pouvoir extraire l'appareil du côté client.

Sous réserve de modifications.

Surface, panneau avant:

.....

.....

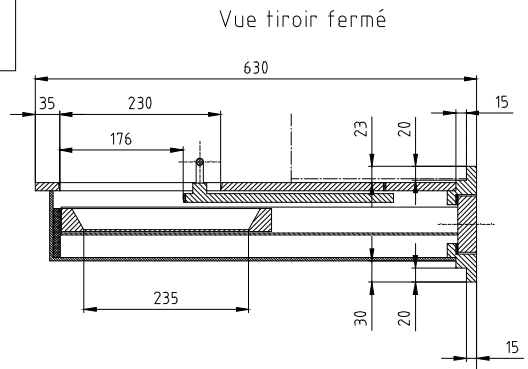

Guichet de façade P7097 sans système d'interphone		
FB4, RAL ... laqué	numéro d'article:	121135
FB4, Acier inoxydable	numéro d'article:	142020
FB6, RAL ... laqué	numéro d'article:	121142
FB6, Acier inoxydable	numéro d'article:	114887

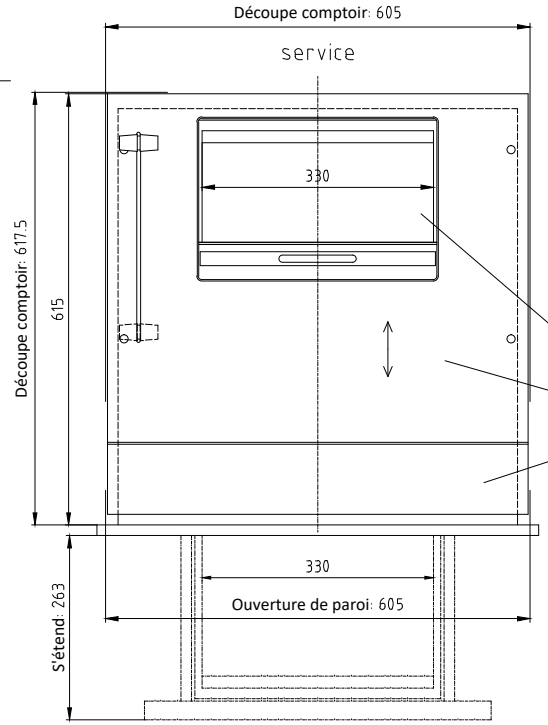

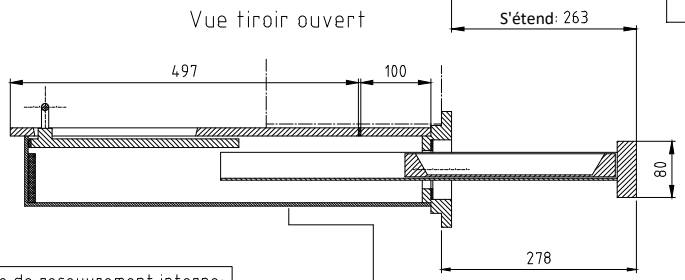

Surface plaque de recouvrement interne:

.....

Le guichet doit être supporté en interne.

Autorisation fabrication

Date

Cachet et soussigné

Allgemeintoleranzen DIN ISO 2768-1m
Tolerierung DIN ISO 8015

	über 6 bis 6	über 6 bis 30	über 30 bis 100	über 100 bis 300	über 300 bis 1000	über 1000 bis 2000
	±0,1	±0,2	±0,3	±0,3	±0,5	±1,2
Für Geradheit und Ebenheit ISO 2768 Toleranzklasse K						
	±0,05	±0,1	±0,2	±0,4	±0,6	±0,8
Für Rechtwinkligkeit ISO 2768 Toleranzklasse K						
	0,1	0,3	0,4	0,6	0,8	1

Das Urheberrecht an dieser Zeichnung und sämtlicher Belagen verbleibt bei uns. Sie sind den Empfänger nur zum persönlichen Gebrauch anvertraut. Ohne unsere schriftliche Einwilligung dürfen sie nicht vervielfältigt, nicht dritten Personen mitgeteilt oder zugänglich gemacht werden. Widerrechtliche Benutzung durch den Empfänger oder Dritte bei zivil- und strafrechtliche Folgen.

SITEC
SITEC GMBH
SICHERHEITSENGINEERTUNGEN
JOHANN-GEORG-HEKDING-STR. 19
D-96369 Weissenbrunn
TELEFON : 09261/60750
TELEFAX : 09261/607510

Auftrag: P7097
Projekt-Nr.: P7097
Kunde:

Werkstoff:

Wenn ohne Angabe:
Kanten: Grat frei R=0,2
Oberfläche: DIN ISO 1302 Reihe2 Rz 50

Vers.	Änderung		Datum	Name
1	Textanpassung		16.07.20	Gl.
Erstellt	Glaser	21.11.2018		
Geändert	Glaser	22.07.2020		
Geprüft				
	Name	Datum		

Masstab: 1:5 Format: A2
Zeichnungsnummer: 7.7097.00 Index: 1

Benennung: P7097 Dessin de client sans syst.d´interphone
Guichet de façade P7097 sans syst.d´interphone

Artikel-Nr.: auf Zg.

Dosname: X:\P7097\7_7097_00_1_3.DWG Ursprung: