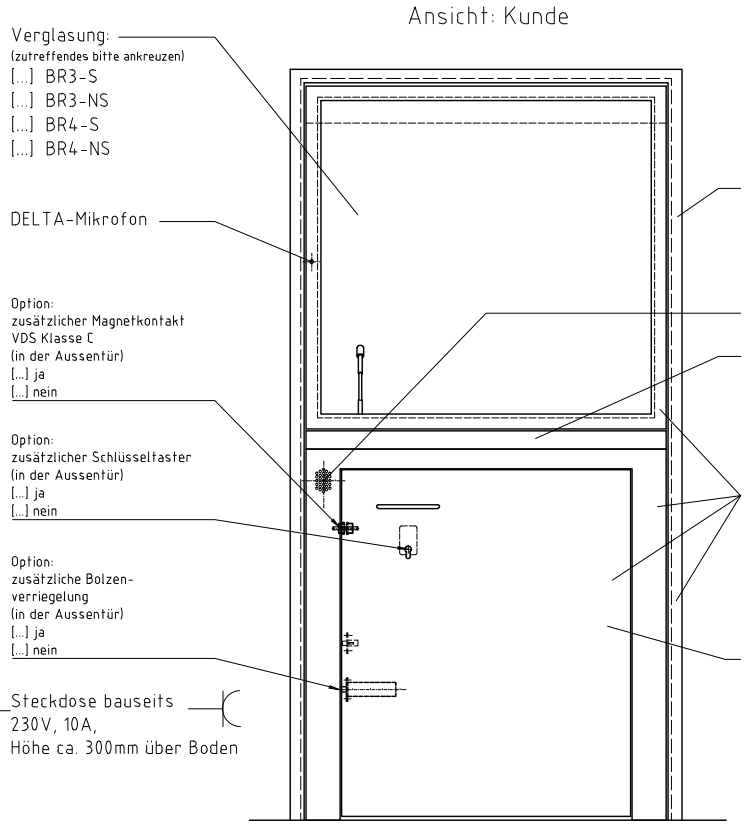

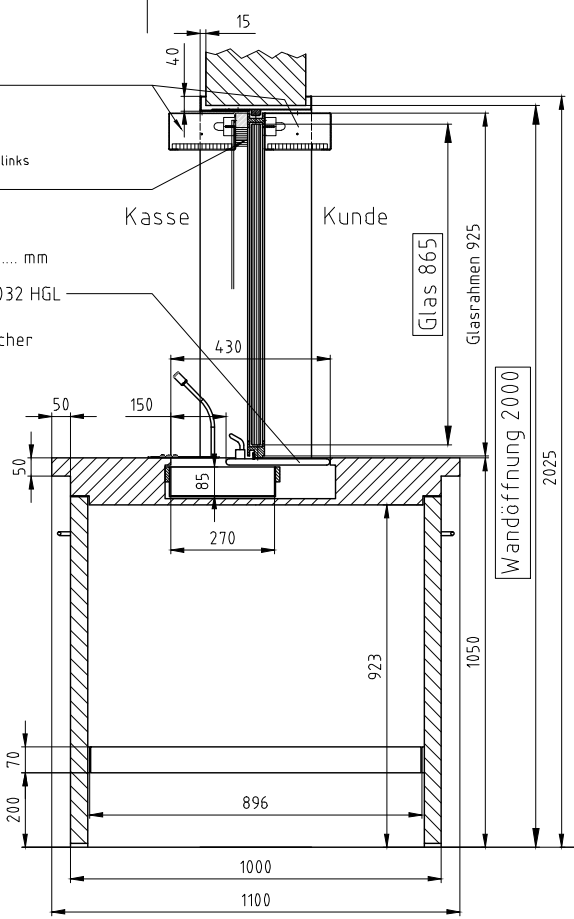

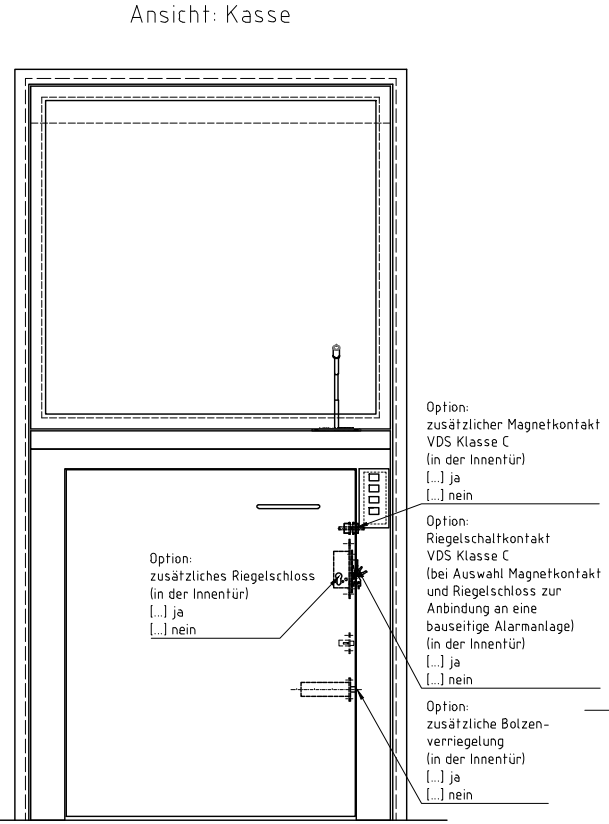

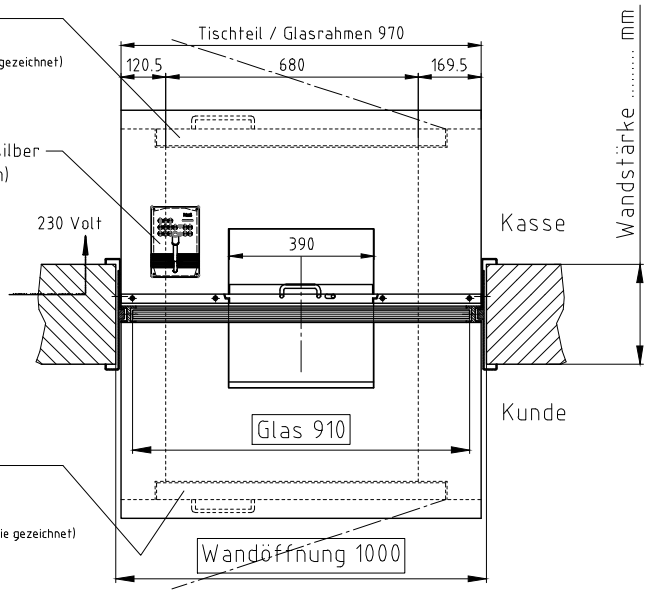

Bitte bei der Bestellung die genaue Stärke der fertigen Wand einschließlich Putz und Verkleidung angeben

Die Wandöffnung und der Fußboden müssen lot und waagerecht im Bereich der Geldübergabeanlage sein

Geldübergabeanlage P8041 - Artikel: 100679

bitte folgendes bei der Bestellung angeben:

Verglasung, Türanschläge, Sprechanlage:
(in Ansichts-Darstellung auswählen)

Wandstärke, Zubehör (Beleucht.; Jalousie), Farbton:
(in Ansichts-Darstellung angeben / auswählen)

Einbauten / Optionen:
(in Ansichts-Darstellung auswählen)

Freigabe zur Fertigung

_____ den _____

Stempel und Unterschrift

Allgemeintoleranzen DIN ISO 2768-1m
Tolerierung DIN ISO 8015

		über 6 bis 30	über 30 bis 100	über 100 bis 300	über 300 bis 1000	über 1000 bis 2000
bis 6	±0,1	±0,2	±0,3	±0,3	±0,5	±1,2

Für Geradheit und Ebenheit ISO 2768 Toleranzklasse K

±0,05	±0,1	±0,2	±0,4	±0,6	±0,8

Für Rechtwinkligkeit ISO 2768 Toleranzklasse K

0,1	0,3	0,4	0,6	0,8	1

Das Urheberrecht an dieser Zeichnung und sämtlicher Beilagen verbleibt bei uns. Sie sind den Empfänger nur zum persönlichen Gebrauch anvertraut. Ohne unsere schriftliche Genehmigung dürfen sie nicht vervielfältigt, nicht anderen Personen mitgeteilt oder zugänglich gemacht werden. Widerrechtliche Benutzung durch den Empfänger oder Dritte hat zivil- und strafrechtliche Folgen.

SITEC
SITEC GMBH
SICHERHEITSEINRICHTUNGEN
JOHANN-GEORG-HERZOG-STR. 19
D-96369 Weissenbrunn
TELEFON : 09261/60750
TELEFAX : 09261/607510

Auftrag: P8041
Projekt-Nr.: P8041
Kunde:
Werkstoff:
Wenn ohne Angabe: Kanten: Grattrei R-0,2 Oberfläche: DIN ISO 1302 Reihe2 Rz 50

Vers.	Änderung	Datum	Name
6	Auswahltexte	02.05.22	Gl.
5	Zeichn. darstellung: Optionen hinzu	14.12.21	Gl.
4	Textanpassung	19.03.21	Gl.
3	Durchgabemulde angepaßt	09.01.17	Na.
2	Ausführung mit HGL	26.08.14	Na.
1	Delta 2.0	20.01.14	Fl.

	Name	Datum
Erstellt	Thümmel	03.06.2004
Geändert	Glaser	02.05.2022
Geprüft		

Maßstab: 1:10 Format: A2
Zeichnungsnummer: 8.0018.00 Index: 6

Benennung: P8041 Kundenzeichnung
Geldübergabeanlage P8041

Artikel-Nr.: 100679

Dosname: X:P8041\8_0018_00_6_1.DWG Ursprung: