ANSICHT VON AUSSEN / KUNDE

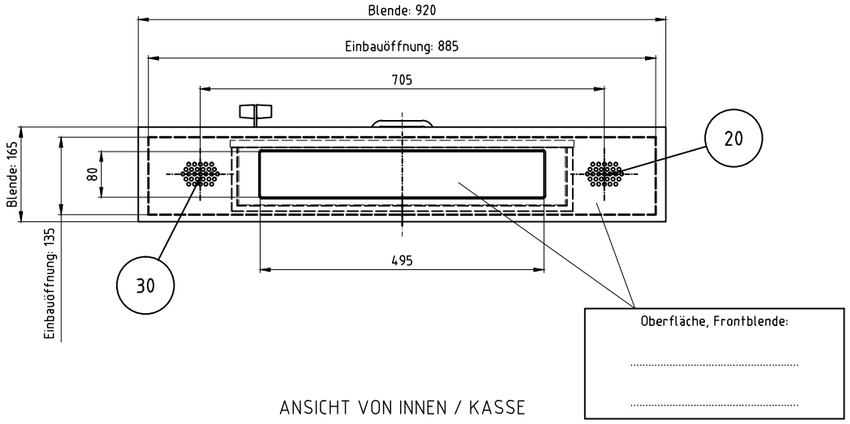

SEITENANSICHT

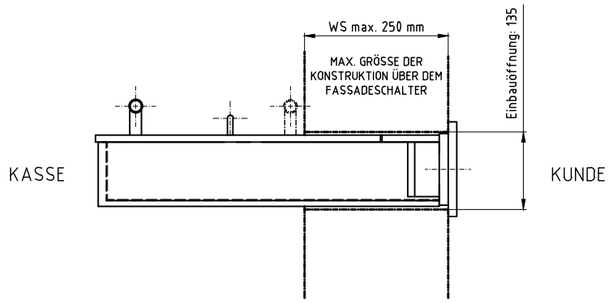

ANSICHT VON INNEN / KASSE

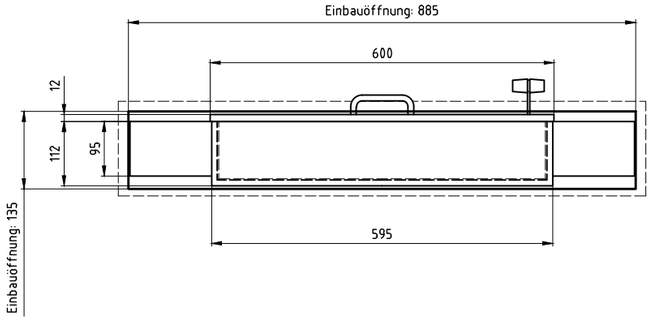

SCHNITT MIT EINGEZOGENEN WAGEN

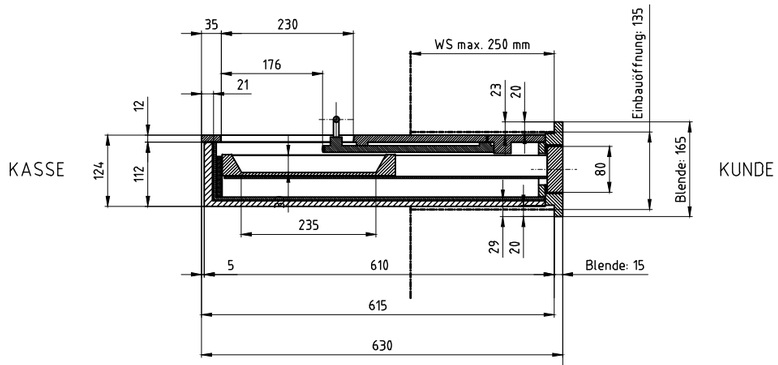

DIE SCHIEBEMULDE WIRD VON AUSSEN IN DEN VORBEREITETEN AUSSCHNITT EINGESCHOBEN.
BEI ZU GERINGER WANDSTÄRKE (WENIGER ALS 500 MM), MUSS DAS GERÄT INNEN UNTERSTÜTZT WERDEN.

DAS GEHÄUSE MUSS INNENSEITIG, BAUSEITS VERKLEIDET WERDEN.

DER ANTRIEB ERFOLGT MANUELL.

DIESES GERÄT WIRD MIT GRÖSSTER SORGFALT HERGESTELLT.
TROTZDEM KÖNNEN NACH LANGER LAUFZEIT REPARATUREN ERFORDERLICH WERDEN.
DESHALB SOLLTE DAS GERÄT
ZUR AUSSENSEITE HERAUSGEZOGEN WERDEN KÖNNEN.

ÄNDERUNGEN VORBEHALTEN.

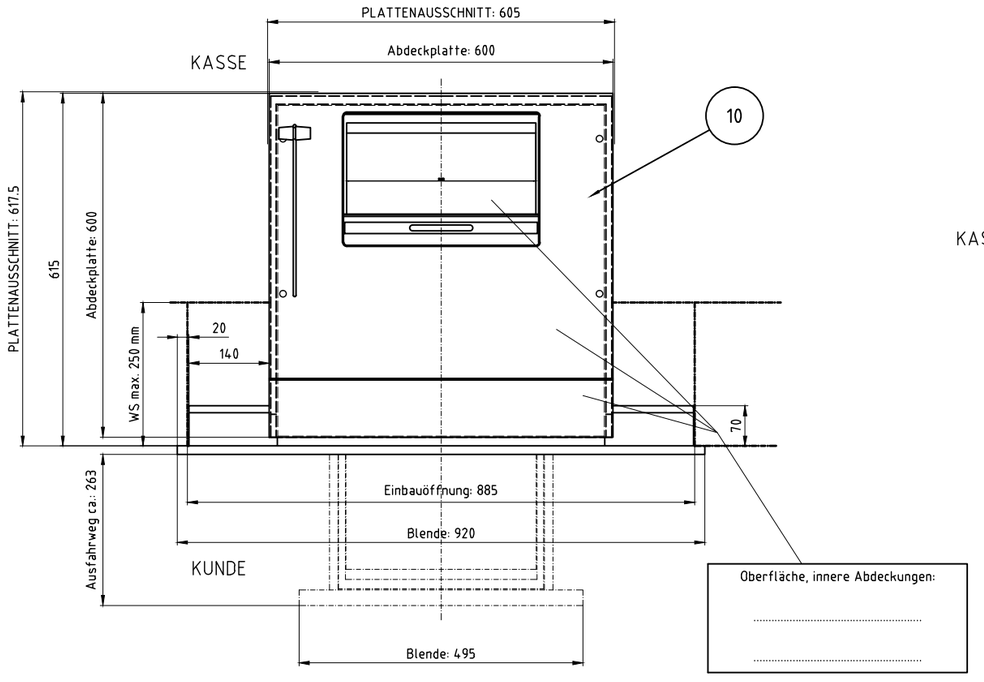

SCHNITT MIT AUSGESCHOBENEN WAGEN

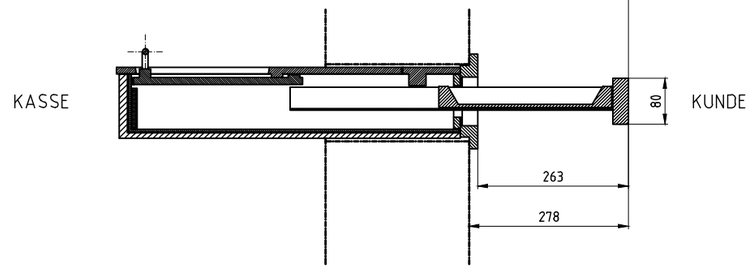

für Anforderung: FB7 !

P 7097 Fassadenschalter
(FB7 / mit Sprechanlage)

Anfertigung: ..... Stück

Stand: 15.02.2006

Wir bestätigen die Richtigkeit der Zeichnung

den

Stempel und Unterschrift

Allgemeintoleranzen DIN ISO 2768-1m
Tolerierung DIN ISO 8015

bis 6	über 6 bis 30	über 30 bis 100	über 100 bis 300	über 300 bis 1000	über 1000 bis 2000
±0,1	±0,2	±0,3	±0,3	±0,5	±1,2

Für Geradheit und Ebenheit ISO 2768 Toleranzklasse K

±0,05	±0,1	±0,2	±0,4	±0,6	±0,8

Für Rechtwinkligkeit ISO 2768 Toleranzklasse K

0,1	0,3	0,4	0,6	0,8	1

Das Urheberrecht an dieser Zeichnung und sämtlicher Anlagen verbleibt bei uns. Sie sind den Empfänger nur zum persönlichen Gebrauch anvertraut. Ohne unsere schriftliche Genehmigung dürfen sie nicht vervielfältigt, nicht dritten Personen mitgeteilt oder zugänglich gemacht werden. Widerrechtliche Benutzung durch den Empfänger oder Dritte hat zivil- und strafrechtliche Folgen.

SITEC GMBH
SICHERHEITSSYSTEME
JOHANN-GEORG-HÖCKNER-STR. 10
D-96369 Weißenbrunn
TELEFON : 09264/607150
TELEFAX : 09264/607510

Auftrag: P 7097 FB7
Projekt-Nr.: P 7097FB7
Kunde: .

Werkstoff:

Wenn ohne Angabe:
Kanten-Grafting R-5,2
Oberfläche: DIN ISO 1302 Reihe2 Rz 50

Vers.	Änderung	Datum	Name
Erstellt	Napiralla	15.02.2006	
Geändert	Napiralla	14.08.2009	
Geprüft			
	Name	Datum	

Maßstab: 1:5 Format: A1
Zeichnungsnummer: 7.7097.21 Index: 0

Benennung: **P 7097 FB7 - Kundenzeichnung**
mit Sprechanl. / Größe=Standard

Artikel-Nr.:

Dosname: X:P7097\NAG\BFR.DWG Ursprung: